Groupes de renvoi à ressort **TEN BLOC** – Type: **DECA Pr (avec pré-tension)**
TEN BLOC spring return units – Type: ***DECA Pr*** **(with preloading system)**

DECA 10/20/30/40 Pr

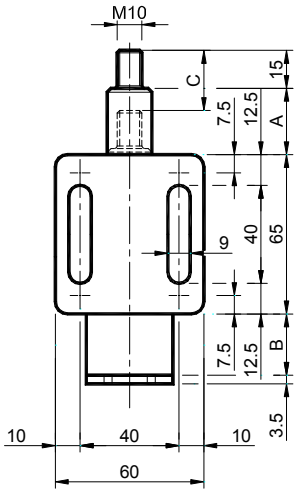

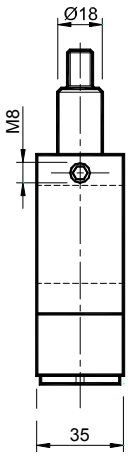

DECA 50/60/70/80/90 Pr

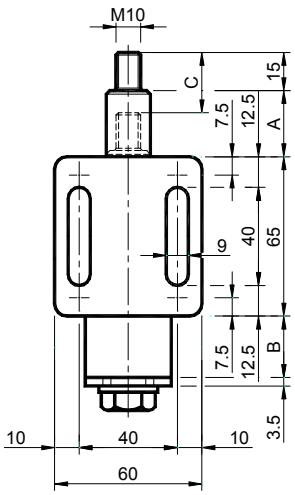

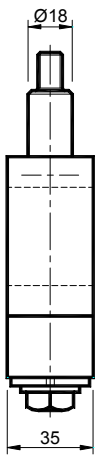

MATERIAUX Corps en aluminium avec plaque en laiton. Colonne, bouchon, cylindres, vis et ressorts en acier.
TRAITEMENTS Aluminium sablé. Composants en acier zingué. Ressort brut graissé.
UTILISATION Groupe de pression à ressort pour tendre, pousser et presser avec système de pré-tension (Pr).
C: Course de l'élément.

MATERIALS *Body made of aluminium with bushing made of brass. Column, stopper, cylinders, screw and spring made of steel.*
TREATMENTS *Sandblasted aluminium. Components made of galvanized steel. Greased raw spring.*
USE *Spring pressure unit to stretch, push and press. Completed with preloading system (Pr). C: Element travel.*

DECA M27 Pr						DECA M35 Pr						
Type *Type*	Code n°	A	B	C	Poids *Weight* Kg	Type *Type*	Code n°	A	B	C	Poids *Weight* Kg	Newton
DECA 10 M27 Pr	TB020091	27	0	27	0.38	**DECA 10 M35 Pr**	TB020092	35	25	33	0.45	30 ÷ 100
DECA 20 M27 Pr	TB020101	27	0	27	0.38	**DECA 20 M35 Pr**	TB020102	35	25	33	0.45	60 ÷ 170
DECA 30 M27 Pr	TB020111	27	0	27	0.38	**DECA 30 M35 Pr**	TB020112	35	25	33	0.45	90 ÷ 250
DECA 40 M27 Pr	TB020121	27	25	27	0.45	**DECA 40 M35 Pr**	TB020122	35	25	33	0.47	100 ÷ 400
DECA 50 M27 Pr	TB020131	27	50	27	0.54	**DECA 50 M35 Pr**	TB020132	35	50	35	0.58	180 ÷ 700
DECA 60 M27 Pr	TB020141	27	50	27	0.60	**DECA 60 M35 Pr**	TB020142	35	75	35	0.81	220 ÷ 1000
DECA 70 M27 Pr	TB020151	27	50	27	0.60	**DECA 70 M35 Pr**	TB020152	35	100	35	0.96	340 ÷ 1500
DECA 80 M27 Pr	TB020161	27	50	27	0.62	**DECA 80 M35 Pr**	TB020162	35	100	35	0.97	400 ÷ 2000
DECA 90 M27 Pr	TB020171	27	75	27	0.94	**DECA 90 M35 Pr**	TB020172	35	125	35	1.12	500 ÷ 2500

DECA M42 Pr						DECA M80 Pr						
Type *Type*	Code n°	A	B	C	Poids *Weight* Kg	Type *Type*	Code n°	A	B	C	Poids *Weight* Kg	Newton
DECA 10 M42 Pr	TB020093	42	35	42	0.56	**DECA 10 M80 Pr**	TB020094	80	100	80	0.88	30 ÷ 100
DECA 20 M42 Pr	TB020103	42	35	42	0.56	**DECA 20 M80 Pr**	TB020104	80	100	80	0.88	60 ÷ 170
DECA 30 M42 Pr	TB020113	42	35	42	0.56	**DECA 30 M80 Pr**	TB020114	80	100	80	0.88	90 ÷ 250
DECA 40 M42 Pr	TB020123	42	75	42	0.75	**DECA 40 M80 Pr**	TB020124	80	110	80	1.10	100 ÷ 400
DECA 50 M42 Pr	TB020133	42	55	42	0.70	**DECA 50 M80 Pr**	TB020134	80	150	80	1.20	180 ÷ 700
DECA 60 M42 Pr	TB020143	42	85	42	0.72	**DECA 60 M80 Pr**	TB020144	80	210	80	1.58	220 ÷ 1000
DECA 70 M42 Pr	TB020153	42	110	42	0.98	**DECA 70 M80 Pr**	TB020154	80	260	80	1.87	340 ÷ 1500
DECA 80 M42 Pr	TB020163	42	110	40	0.99	**DECA 80 M80 Pr**	TB020164	80	260	80	1.90	400 ÷ 2000
DECA 90 M42 Pr	TB020173	42	135	42	1.20	**DECA 90 M80 Pr**	TB020174	80	300	80	2.30	500 ÷ 2500

DECA M130 Pr						DECA M200 Pr						
Type *Type*	Code n°	A	B	C	Poids *Weight* Kg	Type *Type*	Code n°	A	B	C	Poids *Weight* Kg	Newton
DECA 10 M130 Pr	TB020095	130	175	130	1.33	**DECA 10 M200 Pr**	TB020096	200	275	200	1.88	30 ÷ 100
DECA 20 M130 Pr	TB020105	130	175	130	1.33	**DECA 20 M200 Pr**	TB020106	200	275	200	1.88	60 ÷ 170
DECA 30 M130 Pr	TB020115	130	175	130	1.33	**DECA 30 M200 Pr**	TB020116	200	275	200	1.88	90 ÷ 250
DECA 40 M130 Pr	TB020125	130	235	130	1.70	**DECA 40 M200 Pr**	TB020126	200	375	200	2.50	100 ÷ 400
DECA 50 M130 Pr	TB020135	130	250	130	1.74	**DECA 50 M200 Pr**	TB020136	200	425	197	2.85	180 ÷ 700
DECA 60 M130 Pr	TB020145	130	350	130	2.25	**DECA 60 M200 Pr**	TB020146	200	585	200	3.72	220 ÷ 1000
DECA 70 M130 Pr	TB020155	130	425	130	2.84	**DECA 70 M200 Pr**	TB020156	200	700	197	4.70	340 ÷ 1500
DECA 80 M130 Pr	TB020165	130	425	130	2.95	**DECA 80 M200 Pr**	TB020166	200	700	197	4.79	400 ÷ 2000
DECA 90 M130 Pr	TB020175	130	460	130	3.40	**DECA 90 M200 Pr**	TB020176	200	750	198	4.96	500 ÷ 2500