Antivibration mounts **VIB** Type: **AN** / Elementi antivibranti ***VIB*** *Tipo:* ***AN***

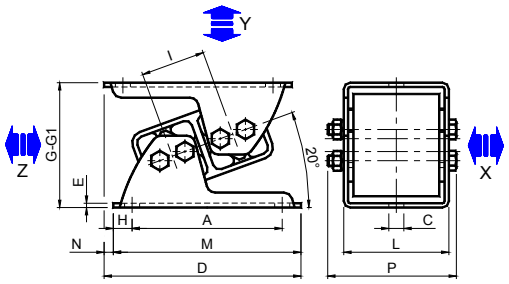

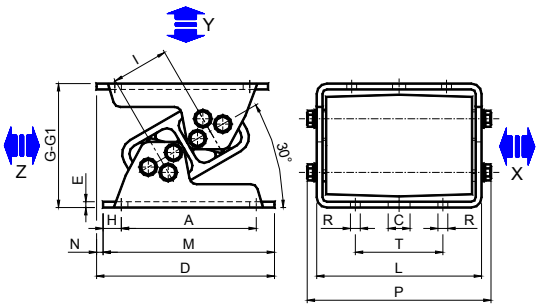

SIZE / *GRANDEZZA* 20-60

SIZE / *GRANDEZZA* 70/1.2 70/1.6 70/2.0

Type *Tipo*	Cod. N°	Q	f_n Q_{min}-Q_{max}	A	ØC	D	E	G	G1	H	I	L	M	N	P	ØR	T	Weight *Peso* in [kg]
AN 20	RE020832	215 - 575	8,2-5,8	65	7,0	90,5	2,5	54	43	10,0	25,5	49	85	5,5	58,5	-	-	0,40
AN 30	RE020834	470 - 1310	7,5-5,0	80	9,5	110,5	2,5	65	51	12,5	31,0	60	105	5,5	69,0	-	-	0,65
AN 40	RE020836	735 - 2100	6,2-4,5	110	11,5	148,0	3,0	88	68	15,0	44,0	71	140	8,0	85,5	-	-	1,32
AN 50	RE020838	1365 - 3990	5,5-4,0	140	14,0	182,0	4,0	117	91	17,5	60,0	98	175	7,0	117,0	-	-	3,70
AN 60	RE020840	2310 - 6300	5,0-3,5	170	18,0	234,5	5,0	143	110	25,0	73,0	120	220	14,5	138,0	-	-	5,50
AN 70/1.2-30°	RE020854	4200 - 11550	5,0-3,5	185	18,0	244,0	6,0	170	138	25,0	78,0	142	235	9,0	172,0	13,5	90	10,80
AN 70/1.6-30°	RE020856	5775 - 15750	5,0-3,5	185	18,0	244,0	8,0	170	138	25,0	78,0	186	235	9,0	212,0	13,5	90	15,40
AN 70/2.0-30°	RE020858	7350 - 19950	5,0-3,5	185	18,0	244,0	8,0	170	138	25,0	78,0	226	235	9,0	252,0	13,5	90	17,80

Q: Maximum loading in N on Y axis / *Carico massimo in N sull'asse Y*
The maximum allowable load on X axis is 20% than that of the Y axis / *Il carico massimo ammissibile sull'asse X è il 20% di quello sull'asse Y*
The maximum load on the Z axis is the double then the one on the Y axis / *Il carico massimo sull'asse Z è il doppio di quello sull'asse Y*
f_n: Own frequency [Hz] / *Frequenza naturale [Hz]*

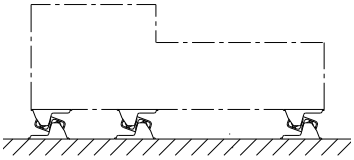

fig.1

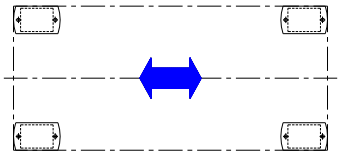

fig.2

fig.1: Positioning / *Posizionamento*
fig.2: Longitudinal dynamic forces / *Sforzo dinamico longitudinale*

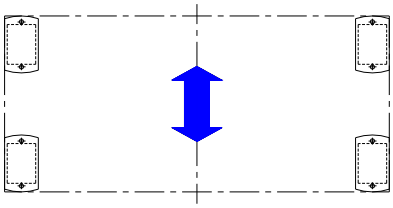

fig.3

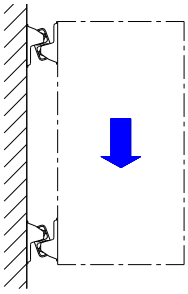

fig.4

fig.3: Transversal dynamic forces / *Sforzo dinamico trasversale*
fig.4: Wall mounting / *Montaggio a muro*

MATERIALS From the size 30 to the size 60 the double bodies are light alloy alluminium profiles. In the size 70 the double bodies are cast iron mold. For all the sizes, the brackets are in steel while the internal square are light alloy alluminium profiles.
TREATMENTS Double body and brackets are oven painted. Bolts and nuts in galvanized steel.
USE The elastic components AN are mainly used to damping vibration of low and medium frequency: rotating components, refrigerant motor unit, compressors, pumps, mixing machine, but also as supports for measuring systems, eletric distribution board, impact damper etc.
The elastic components AN can be used as ground supports or ceiling and wall mountings. For a correct operation in series, the shock absorbing elements AN must all be fixed in the same direction.

MATERIALI *Dalla grandezza 30 alla grandezza 60 i corpi doppi sono dei profilati d'alluminio. Nella grandezza 70 i corpi doppi sono in fusione di ghisa. Per tutte le grandezze le staffe sono in acciaio mentre i quadri interni sono profilati d'alluminio.*
TRATTAMENTI *I corpi doppi, le staffe sono verniciate a forno. Bulloneria in acciaio zincato.*
IMPIEGO *I component elastici AN sono generalmente utilizzati per l'assorbimento di vibrazioni di bassa e media frequenza: componenti rotanti, motori per gruppi refrigeranti, compressori, pompe, impastatrici, ma anche come supporti per bilance, quadri elettrici, paracolpi, etc.*
I componenti elastici AN possono essere utilizzati come supporti sia di appoggio a terra sia di sospensione a soffitto o parete. Per un corretto funzionamento i componenti elastici AN devono essere fissati tutti con la stessa direzione.